SIEMENS

SITOP power 40 6EP1437-1SH01

1	2	~~3~~	4	5	6

SITOP-Stromversorgung 3AC 400/ 480V// DC 24V 40 A
SITOP-Power supply 3AC 400/ 480V// DC 24V 40 A
Alimentation SITOP 3AC 400/ 480V// DC 24V 40 A
Alimentazione SITOP 3AC 400/ 480V// DC 24V 40 A
Fuente de alimentación SITOP 3AC 400/ 480V// DC 24V 40 A

Betriebsanleitung Best.Nr.: 815299-7 So 4

Operating instructions
Instructions
Istruzioni d'uso
Instrucciones

Maßbild mm
Dimension drawings (in)
Encombrement
Disegno quotato
Croquis acotado

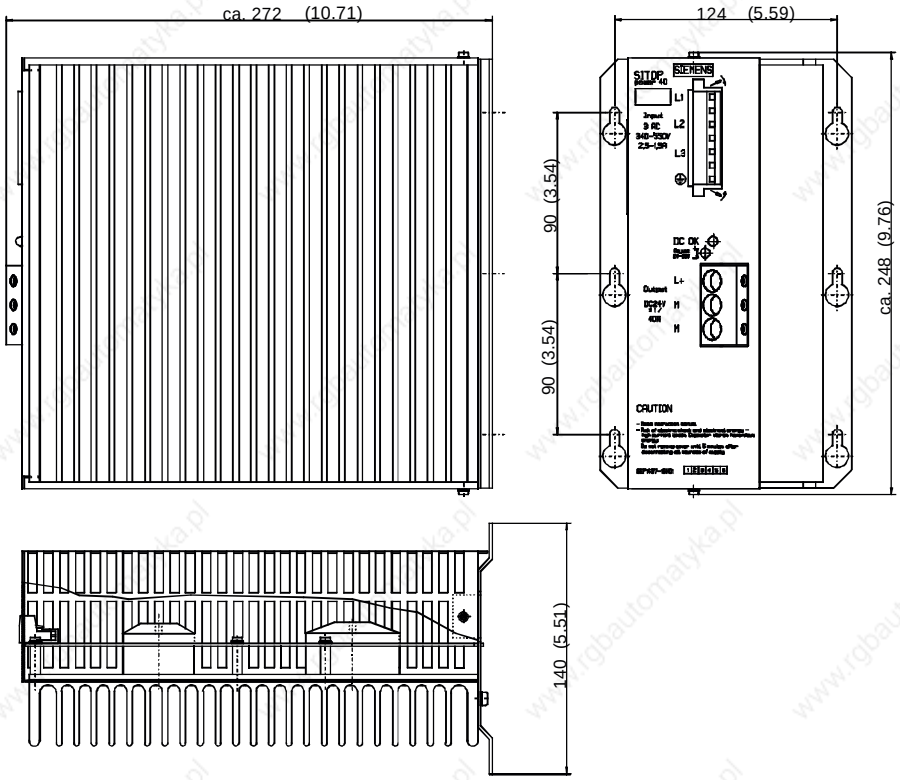

Montage
Installation
Montage
Montaggio
Montaje

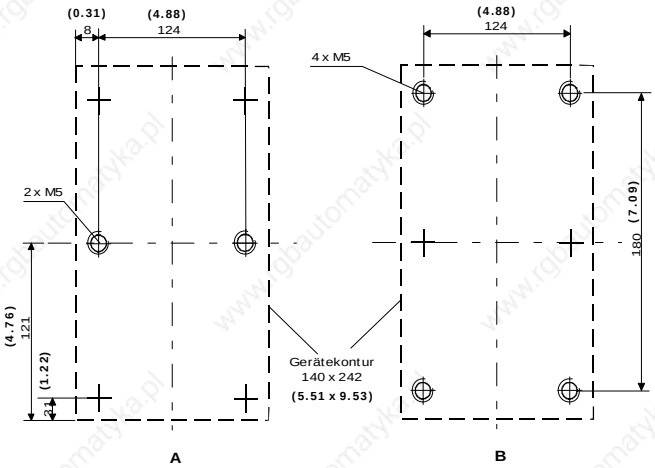

Freiräume zu benachbarten Baueinheiten für Rückwandmontage
Space for surrounding assemblies for rear-panel installation

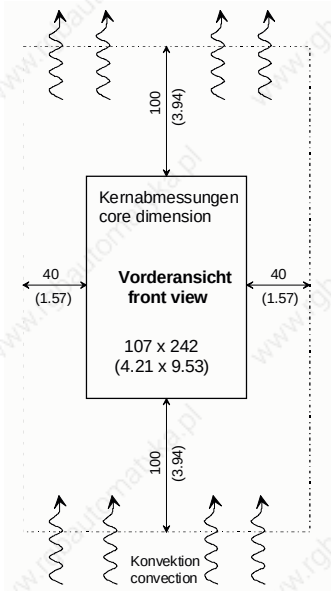

Prinzipschaltbild
Block diagram
Schéma de principe
Schema elettrico
Esquema de principio

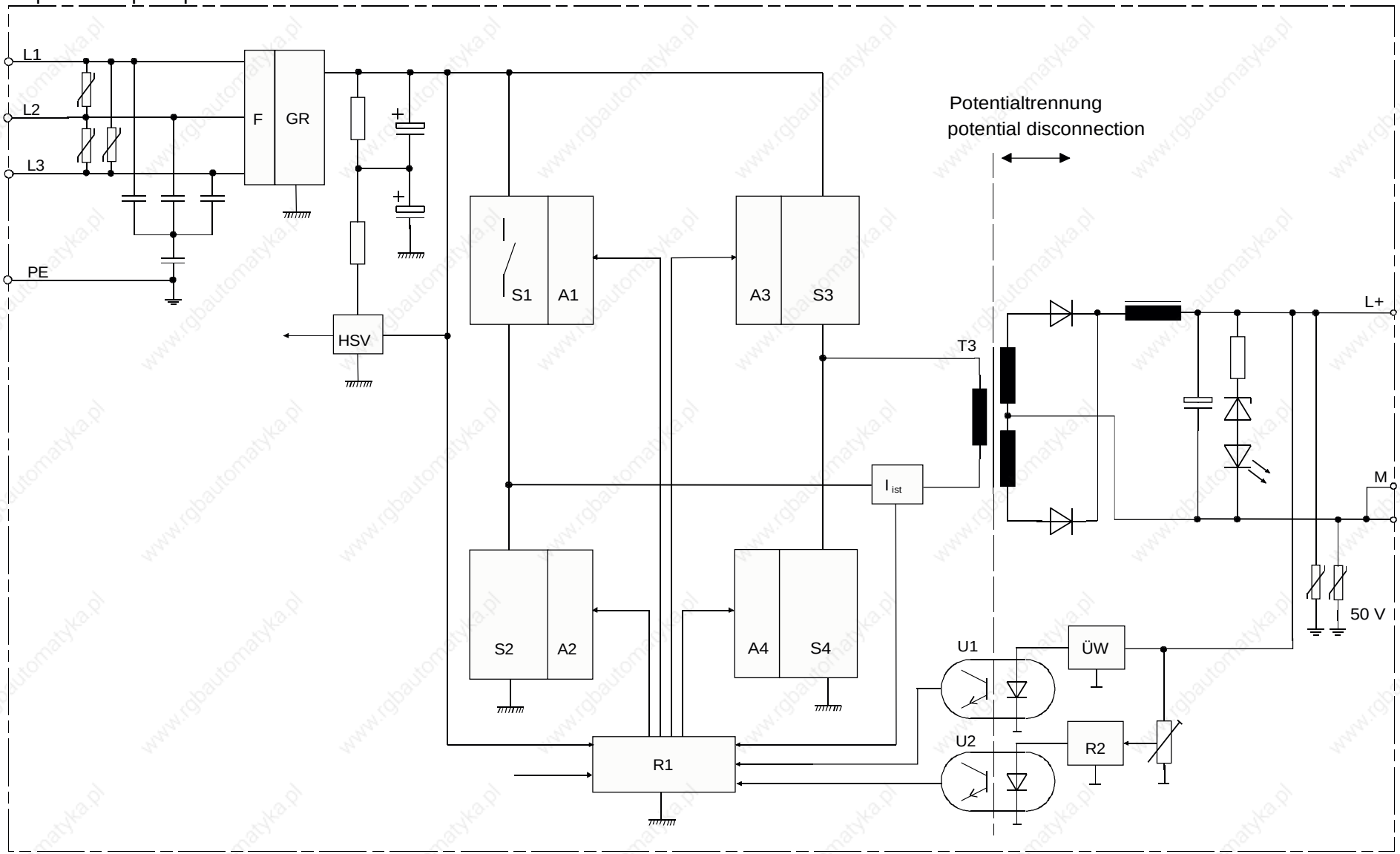

⚠ WARNHINWEISE

Die SITOP-Stromversorgung 24V/40A ist ein Einbaugerät, ausgelegt für den Einsatz im Industriebereich. Für die Installation des Gerätes sind die einschlägigen DIN/VDE-Bestimmungen oder länderspezifischen Vorschriften zu beachten.

Beim Betrieb elektrischer Geräte stehen zwangsläufig bestimmte Teile dieser Geräte unter gefährlicher Spannung.

Nur entsprechend qualifiziertes Fachpersonal darf an diesem Gerät oder in dessen Nähe arbeiten.

Der einwandfreie und sichere Betrieb dieses Gerätes setzt sachgemäßen Transport, fachgerechte Lagerung, Aufstellung und Montage voraus.

Die auf dem Gerät angebrachten Warnhinweise sind zu beachten.

- Betriebsanleitung beachten
- Kühlkörpertemperatur über 100°C
- Gefahr durch elektrischen Schlag und Energie - hoher Energieinhalt. Kondensatoren speichern gefährliche Spannung.

⚠ WARNING

The SITOP 24V/40A power supply is a rail-mounted unit for use in industry. The relevant DIN/VDE regulations or equivalent national regulations must be observed for the installation.

When operating electrical equipment, it is inevitable that various parts of this equipment are subject to dangerously high voltage.

Only suitably qualified personnel may work on or in the vicinity of this unit.

To ensure that the product functions correctly and safely, it is essential that the unit is transported, stored and istalled correctly.

The warnings printed on the unit must be observed.

- Read instruction manual
- Heat sink exceeds 100°C (212°F)
- Risk of electric shock and electrical energy - high current levels. Capacitors store hazardous voltage.

⚠ ATTENTION

L´alimentation SITOP 24V/40A est concue comme appareil encastrable pour l´emploi en environnement industriel. L´installation de l´appareil doit se faire en conformité avec les normes et règlementation nationales.

Le fonctionnement d´un équipment électrique implique nécessairement la présenc de tensions dangereuses sur certaines de ses parties.

Seules des personnes qualifiées sont habilitées à intervenir sur cet appareil ou à travailler à sa proximité.

Le fonctionnement correct et sûr de cet équipement présuppose un transport, un stockage, une installation et un montage conformes aux règles de l´art.

Respecter les marques d´avertissement apposées sur l´appareil.

- Respecter les instructions de service
- Température du radiateur supérieure á 100°C
- Risque de chocs électriques et d´électrocution (haute énergie). La décharge de l´énergie emmagasinée dans les condensateurs donne lieu à des tensions dangereuses.

⚠ AVVERTENZA DI PERICOLO

L´alimentazione SITOP 24V/40A è un´ apparecchio ad incasso per l'impiego in ambienti industriali. L'installazione dell'apparecchio deve essere effettuata nel rispetto delle norme DIN/VDE o delle prescrizioni nazionali vigenti.

Durante il funzionamnto alcune parti degli apparecchi elettrici si trovano inevitabillmente sotto tensione pericolosa.

E consentito al solo personale qualificato lavorare su questo apparecchio o nelle sue vicinanze.

Il funzionamento sicuro e privo di disturbi dell´apparecchio presuppone trasporto, magazzinaggio, istallazione e montaggio adeguati.

Osservare le avvertenze riportate sull´apparecchio.

- Attenersi alle instruzioni di servizio
- Temperatura dei dissipatori di calore maggiore di 100°C
- Pericolo di scarica elettrica e alto contenuto di energia. I condensatori accumulano tensione pericolosa.

⚠ AVISOS PREVENTIVOS

La fuente de alimentación SITOP 24V/40A ha sido concebida como aparato en chasis (empotrable) para su empleo en ambiente industrial. La instalación del aparato deberá realizarse de acuerdo a las normas y reglamentaciones nacionales.

Durante el funcionamiento de los equipos eléctricos hay deterrminadas partes de los mismos que se encuentran bajo tensión peligrosa.

Sòlo personas cualificadas pueden intervenier en este aparato o trabajar en sus proximidades.

El perfecto y seguro funcionamiento de este equipo presupone un transporte adecuado y un almacenamiento, montaje e istalación correctos.

Es preciso observar las indicaciones preventivas senalizadas en el equipo.

- Observar lo indicado en las Instrucciones
- El dispador alcanza temperaturas superiores a 100°C
- Peligro por choque eléctrico y altas concentraciones de energla. Los condensadors almacenan tensiones peligrosas.

ACHTUNG

Nur geschultes Personal darf das Gerät öffnen.

Elektrostatisch gefährdete Bauelemente (EGB)

Montage

Das Gerät ist zwecks ordnungsgemäßer Entwärmung vertikal so zu montieren, daß die Eingangsklemmen (3AC 340-550V) oben und die Ausgangsklemmen (DC24V/40A) unten sind.

CAUTION

The device may only be opened by qualified personnel

Electrostatically sensitive devices (EGB)

Installation

In order to ensure proper heat dissipation, the power supply unit must be mounted vertically in such a way that the input terminals (3AC 340-550V) are located at the upper end and the output terminals (DC24V/40A) at the lower end of the front panel.

ATTENTION

L´appareil ne doit être ouvert que par du personnel avisé.

Composants sensibles aux décharges électrostatiques (ESD)

Montage

Pour des raisons d´évacuation de la chaleur, l´alimentation doit être montée en position verticale, de sorte que les bornes d´entrée (3AC, 340-550V) se trouve en haut et les bornes de sortie (DC24V/40A) en bas.

ATTENZIONE

L´apparecchio può essere aperto solo da personale qualificato.

Componenti sensibili alle cariche elettrostatiche (EGB)

Montaggio

Per consentire la dissipazione del calore, è necessario montare l´apparecchio verticalmente in modo che i morsetti d`entrata (3AC 340-550V) siano in alto e i morsetti d`uscita (DC 24V/40A) in basso.

ATENCIÓN

Este aparato sólo podrá ser abierto por personal cualificado.

Componentes sensibles a las cargas electrstáticas (ESD)

Montaje

Para disipar correctamente el calor, el equipo debe montarse verticalmente con los bornes de entrada (3AC 340-550V) arriba y los bornes de salida (DC24V/40A) abajo.

Unterhalb und oberhalb des Gerätes sind mindestens ein Freiraum von 100mm, links und rechts 40 mm einzuhalten.
Die Eigenkonvektion außerhalb der Freiräume (oben, unten) darf nicht behindert werden.

A minimum clearance of 100mm (3.94in) above and below and 40mm (1.57in)to the left and to the right of the power supply unit must be provided.
The natural convection outside the clearances (above, below) must not be impeded.

Ménager un espace libre d´au moins 100 mm à la partie supérieure et à la partie inférieure de l´alimentation, ainsi qu´un espace de 40 mm gauche et à droite.
La convection naturelle en dehors des espaces libres (en haut et en bas) ne doit pas être entravée.

Lasciare uno spazio libero di 100 mm sopra e sotto l´apparecchio e di 40 mm a sinistra a destra dello stesso. Non ostacolare la convezione naturale alléstemo dello spazio libero (sopra e sotto).

Por encima y debajo del equipo es preciso dejar un espacio libre de 100 mm; 40 mm a derecha e izquierda.
No deberá obstaculizarse la convección natural fuera de los espacios libres (arriba y abajo).

Die Zulufttemperatur, gemessen 10mm unterhalb des Gerätes, darf die auf Seite 5 und 6 genannten Werte nicht übersteigen.

The inlet air temperature, measured at a distance of 10mm (0.39in)from the bottom of the unit, must not exceed the values specified on pages 5 and 6.

Le température d´arrivée de l´air mesuée à 10mm en dessous de l´alimentation ne doit pas dépasser les valeurs indiquées aux pages 5 et 6.

La temperatura dell ária in ingresso, misurata 10mm al di sotto dell´apparecchio, non deve superare i valori riportitia alla pagina 5 e 6.

La temperatura del aire a la entrada, medida 10mm por debajo del equipo no deberá sobrepasar los valores menicionados en las páginas 5 y 6.

Bei Nichtbeachtung sowie bei Überschreitung der unter technischen Daten genannten Grenzwerte besteht die Gefahr einer Geräteüberhitzung, der Zerstörung des Gerätes sowie die Beeinträchtigung der elektrischen Sicherheit.

Non-adherence and exceeding of the limit values stated in the technical specifications can result in overheating and damage of the unit or may affect electrical safety.

Le non-respect et le dépassement des valeurs limites indiquées aux caractéristiques techniques entrainent un risque de surchauffe et de destruction de l´appareil et peut compromettre la sécurité électrique.

La mancata osservanza e il superamento dei valori limite specificati nei dati tecnici può provocare il surriscaldamento dell´apparecchio, causare ingenti danni allo stesso e comprometteme la sicurezza elettrica.

Si no se observan estas indicaciones y se sobrepasan los limites mencionados en los Datos técnicos existe peligro de recalentamiento del equipo, de destrucción del mismo o de merma de la seguridad eléctrica.

Installation

(Nur durch Fachpersonal!)

Der Netzanschluß (3AC 340-550V) der Versorgungsspannung muß gemäß VDE0100 und pr EN50178 ausgeführt werden. Die Schutzeinrichtung (Motorschutzschalter siehe Schutz- und Überwachungsfunktionen, Seite 7) und Trenneinrichtung zum Freischalten der Stromversorgung muß vorgesehen werden.

Ein FI-Schutzschalter darf als alleinige Schutzmaßnahme bei indirektem Berühren nicht angewandt werden, dies gilt für das gesamte, vom FI-Schutzschalter geschützte Netz. Der Geräteanschluß ist mit fester Verdrahtung auszuführen.

Vor Beginn von Installations- oder Instandhaltungsarbeiten ist der Hauptschalter auszuschalten und gegen Wiedereinschalten zu sichern.

Bei Nichtbeachtung kann das Berühren spannungsführender Teile oder unsachgemäßer Umgang mit diesen Geräten Tod oder schwere Körperverletzung zur Folge haben.

Installation

(Only by qualified personnel!)

The mains supply connection (3AC 340-550V) must be made in accordance with VDE0100 and pr EN50178. The protective device (refer to page 7, protection and monitoring functions, for motor circuit-breaker) and disconnecting device for isolating the power supply must be provided.

An earth-leakage circuit-breaker may not be used as the sole protective measure for indirect contact, this applies to the entire mains protected by the earth-leakage circut-breaker. The unit must be provided with fixed connecting leads.

The mains switch must be disconnected from the supply source and secured against re-energizing before starting any istallation or maintenance work.

If these rules are not adhered to, contact with live parts or improper use can result in death or severe personal injury.

Installation

(Uniquement par des personnes qualifiées!)

Le raccordement au réseau (3ph.,340-550V) doit être réalisé en conformité avec VDE0100 et pr EN50178. Il faut prévoir un dispositif de protection (disjoncteur moteur: voir Fonctions de protection et de surveilance, page 7) et un dispositif de sectionnement de l´alimentation.

Un interrupteur différentiel ne doit pas constituer la seule disposition contre les contacts indirects, ceci s´applique à tout le réseau protégé par l´interrupteur différentiel. Le racordement de l´appareil doit se faire par un câblage fixé â demeure.

Avant d´entamer led travaux d´installation ou d´intervenier sur l´appareil, il faul ouvrir le dispositif de sectionnement de l´alimentation et le verrouiller pour empêcher sa fermature.

Si l´on ne prend pas ces dispositions, le contact avec les parties actives ou l´utilisation non conforme de l´appareil peut entrainer la mort ou des blessures graves.

Installazione

(Solo personale qualificato!)

Il collegamento (3AC 340-550V) della tensione di alimentazione deve essere eseguito sec. VDE0100 e pr EN50178. L´apparecchio deve essere dotato di un dispositivo di protezione e sorveglianza, pagina 7) e di un dispositivo di separazione della corrente di alimentazione.

Non utilizzare un interruttore differenziale come unica protezione dai contatti indiretti. Ciò vale per l´intera rete protetta dal differenziale. L´allacciamento dell´apparecchio deve essere eseguito con cablaggio fisso (direttamente ai morsetti)

Prima di eseguire lavori di installazione e manutenzione è necessario disinserire l´interruttore principale e proteggerlo contro la reinserzione.

La mancata osservanza o l´uso improprio degli apparecchi può provocare la morte o lesioni gravi causate dal contatto con le parti che si trovano sotto tensione.

Instalación

(Solo por técnicos especializados!)

La conexión a la red (3AC 340-550V) deberá realizarse de acuerdo a VDE0100 y pr EN50178. Debe preverse un dispositivo de protección (guardamotor automático v. funciones de protección y monitoreo, pág.7) y un dispositivo de seccionamiento para aislar la fuente de la red.

Un interruptor diferncial no puede constituir la única medida de protección contra contactos indirectos; esto es válido para todo el conjunto de la red protegida por el interruptor diferencial. La conexión del aparato debe efectuarse con conexiones firmes en bornes, no con conectores.

Antes de comenzar los trabajos de instalación, reparación o mantenimiento es preciso abrir el interruptor principal y protegerlo contra su cierre accidental.

Si no se observa este punto, un eventual contacto con piezas bajo tensión o una manipulación incorrecta con estos equipos puede provocar la muerta o lesiones graves.

Beschreibung und Aufbau	Technical description	Description et constitution	Descrizione e struttura	Descripción y constitución
Primär getaktete Stromversorgung zur direkten Wandmontage.	Primary switched-mode power supply unit for direct wall mounting.	Alimentation à découpage pour fixation directe au mur.	Alimentatiore a commutazione primaria per il montaggio diretto alla parete.	Fuente de alimentación conmutada y estabilizada para montaje directo sobre pared.
Gewicht: ca. 5,5 kg	Weight: approx. 5.5 kg (12 lb)	Poids: 5,5 kg env.	Peso: ca. 5,5 kg	Peso: aprox. 5,5 kg
Das Gerät darf nicht frei zugänglich betrieben werden.	The power supply unit must be protected against access by unqualified persons.	L´appareil doit être protégé de manière que seules les personnes habilitées puissent y accéder.	Non è ammessa l`installazione dell àpparecchio in ambienti liberamente accessibili.	Este eyuipo no debe operar nunca en un punto accesible a cualquier persona.
Zum Anschluß an 3 phasiges Wechsel-stromnetz gemäß technischer Daten (Seite 6)	For connection to a 3-phase AC supply in accordance with the technical data (page 6).	Raccordement à un réseäu alternatif triphasé selon caractéristiques techniques (page 6).	Per l`allacciamento ad una rete trifase ved. i dati tecnici (pagina 6)	Para conectar a una red trifásica de acuerdo a los Datos técnicos (pág 6).
Ausgangsspannung +24V DC kurzschluß-, überlast- und leerlauffest, potentialfrei.	+24V DC output voltage, short-circuit, overload-protected and stable at no-load, electrically isolated.	Tension de sortie + 24V DC; sortie libre de ptentiel, résistante aux courts-circuits et à la marche à vide.	Tensione di uscita +24V DC Protetto contro i corto circuiti, le sovratensione e il funzionamento a vuoto, a potenziale zero.	Tensión de salida +24V DC protegida contra cortocircuitos, sobrecarga y funcionamiento en vacio; separación galvánica.
Anschluß über Schraubklemmen. Eingang: 4x min.0,75 mm^2, max. 2,5mm^2 ein-/feindrähtig Drehmoment: 0,5-0,6 Nm Ausgang: 3x min.6 $mm^{2,}$, max.25 mm^2 mehr-/feindrähtig	Connection via screw-type terminals. Inputs: 4x min.0.75 mm^2, max. 2.5mm^2 4xmin.AWG 18, max.AWG 13 single/finely stranded conductors tightening torque 5-7 lb-in Output: 3x min. 6 mm^2 max. 25mm^2 3x min.AWG 9, max.AWG 4 stranded/ finely-strande conduct.	Raccordement par bornes à vis Entrée: 4x min.0,75 mm^2, max. 2,5mm^2 âme massive / souple 0,5-0,6 Nm Sortie: 3x 6 mm^2 mini, 25 mm^2 maxi âme câblée / souple	Allacciamento con morsetti a vite. Ingresso: 4x min.0,75 mm^2, max. 2,5mm^2 unifilare/ flessibile 0,5-0,6 Nm Uscita: 3x min.6 $mm^{2,}$, max.25 mm^2 multifilare/flessibile	Conexión via bornes de tornillo. Entrada: 4x min.0,75 mm^2, max. 2,5mm^2 monofilares/ flexibles 0,5-0,6 Nm Salida: 3x min.6 $mm^{2,}$, max.25 mm^2 Conductores másfilares/flexibles
nur Cu-Leiter zulässig	only Cu conductors approved	Seuls des conducteurs en cuivre sont admis	Ammessi soltanto conduttori Cu.	Sólo se admiten conductores de cobre
Parallelschaltung:	Parallel connection:	Mise en parallèle:	Collegamento in parallelo:	Conexión en paralelo:
von bis zu 5 Geräten zulässig bei gleicher Leitungsimpedanz und max. 20 mV Ausgangsspannungsdifferenz. **Bei Parallelschaltung von mehr als zwei Geräten muß jeder Ausgang L+ über einen Leitungsschutzschalter 50 A, Charakteristik C (z.B. SIEMENS 5SX2 150-7) angeschlossen werden.**	of up to 5 units with the same mains impedance and max.20 mV output voltage difference. **With parallel connection of more than two units, every output has to be led over a circuit-breaker 50 A, characteristic C (eg. SIEMENS 5SX2 150-7)**	de 5 alimentations maximum; conditions: même impèdance de ligne et différence de tension de sortie < 20 mV. **Quand il ya plus de deux appareil mis en parallèles, chaque sortie L+ doit transmettre par un disjoncteur de rendement caractéristique C. (exp.: SIEMENS 5SX2 150-7)**	fino a un massimo di 5 apparecchi con uguale impendanza e differenza di tensione di uscita < 20 mV. **In caso di collegamento parallelo di più di due apparecchi ogni uscita L+ deve essere condotta attraverso un interruttore automatico di potenza da 50 A, caratteristica C (p. es. SIEMENS 5SX2 150-7).**	de 5 fuentes como fuentes como máximo; condiciones:misma impedancia de linea y diferencia de tensión de linea < 20mV. **En conexión paralela de más de dos aparatos, cada salida L+ deberá ser conducida a través de un disyuntor de línea 50 A, curva de característica C (p. ej. SIEMENS 5SX2 150-7)**
Normen, Vorschriften Schutzklasse I n. IEC536 (VDE 0106)	**Standards, specifications** Class of protection I in accordance with IEC536 (VDE 0106)	**Normes, prescription** Classe de protection I selon IEC536 (VDE 0106)	**Norme, prescrizioni** Classe di protezione I n. IEC536 (VDE 0106)	**Normas, reglamentos** Clase de protección I según: IEC536 (VDE 0106)
Sichere elektrische Trennung nach	Safe electrical separation in accordance with	Séparation de sécurité des circuits en conformité avec	Separazione elettrica sicura secondo	Separación eléctrica segura según:
DIN EN 60950, DIN VDE 0160/ pr EN50178, UL 508, DIN VDE 0106 Teil 101, DIN VDE 0100 Teil 410	DIN EN 60950, DIN VDE 0160/ pr EN50178, UL 508, DIN VDE 0106 Teil 101, DIN VDE 0100 Teil 410	DIN EN 60950, DIN VDE 0160/ pr EN50178, UL 508, DIN VDE 0106 Teil 101, DIN VDE 0100 Teil 410	DIN EN 60950, DIN VDE 0160/ pr EN50178, UL 508, DIN VDE 0106 Teil 101, DIN VDE 0100 Teil 410	DIN EN 60950, DIN VDE 0160/ pr EN50178, UL 508, DIN VDE 0106 Teil 101, DIN VDE 0100 Teil 410
EN50081-2, EN50082-2 UL/cUL-gelistet, File E188849	EN50081-2, EN50082-2 UL/cUL Listing Mark, File E188849	EN50081-2, EN50082-2 UL/cUL Listing Mark, File E188849	EN50081-2, EN50082-2 UL/cUL Listing Mark, File E188849	EN50081-2, EN50082-2 UL/cUL Listing Mark, File E188849

Umgebung
Temperatur
für Lagerung und Transport:
-40 bis + 70°C
für Betrieb:
0 bis +40A 0 bis +60°C
UL: 0 bis +55°C

Feuchteklasse: F nach DIN40040
≤75% im Jahresmittel
95% in 30 Tagen
keine Betauung

Luftselbstkühlung
Schutzart: IP20 gemäß EN 60529

Environmental conditions
Temperature
Storage and transport:
-40 to +70°C (-40 to +158°F)
Operation:
0 to +40A 0 to +60°C (32 to 140°F)
UL: 0 to +55°C (32 to 131°F)

Humidity class: F in accordance with DIN40040
≤75% as the annual average
95% in 30 days
no moisture condensatuion
Air natural cooling
Degree of protection: IP20 in accordance with EN 60529

Conditions d´environnement
Température
de stockage et de transport:
-40 à +70°C
de service:
0à +40A 0 à +60°C
UL: 0 ... +55°C

Classe d´humidité: F selon DIN40040
≤75% á la moyenne annuelle
95% en 30 jours
pas couvert de rosée

Refroidissement naturel
Degré de protection: IP20 selon EN 60529

Condizioni ambientali
Temperatura
per il trasporto e l´immagazzinaggio
-40 ...+70°C
per il funzionamento:
0 ... +40A 0 ... +60°C
UL: 0 ... +55°C

Classe di umidità: F sec. DIN40040
≤75% media annua
95% in 30 glomi
non bagnare di rugiada

Raffreddamento naturale ad aria
Grado di protezione: IP20 sec. EN 60529

Condiciones ambientales
Temperatura
en almacenamiento y transporte:
-40 a +70°C
en servico:
0a +40A 0 a +60°C
UL: 0 ... +55°C

Clase de humedad: F según DIN40040
≤75% en el promedio del ano
95% en 30 dias
conservar al abugo de agua de condensción

Refrigeración natural por aire
Grado de protección: IP20 según EN 60529

Technische Daten

Eingangsgrößen

Eingangswechselspannung:
3 AC 400 / 3 AC 480V

Nennfrequenz: 50/60Hz

Nenn-Arbeitsbereich: (ohne Umschaltung)
3AC 380V... 500V ± 10% / 47..63Hz
3,12A ... 2,25A

Neutralleiter: nicht zulässig

Überspannungsfest nach
DIN VDE0160, Kurve W2

Wirkungsgrad bei Vollast und 400V:
typ. 86%

Einschaltstrombegrenzung:
< 14 A, < 4ms

Eingangsstrom:
2,8A bei 400V
2,5A bei 480V

Netzausfallüberbrückung:
min.3ms bei U_E=340V

Technical specifications

Input variables

AC input voltage:
3 AC 400 / 3 AC 480V

Nominal frequency: 50/60Hz

Nominal operating range: (without changeover)
3AC 380V... 500V ± 10% / 47..63Hz
3.12A ... 2.25A

Neutral conductor: not permissible

Protected against overvoltage in accordance with DIN VDE0160, limit curve W2

Efficiency at full load and 400V:
typ. 86%

Switch-on current limiting:
< 14 A, < 4ms

Input current
2.8A at 400V
2.5A at 480V

Mains buffering:
min.3ms at U_E=340V

Caractéristiques techniques

Grandeurs d´entrée

Tension alternative d´entrèe
3 AC 400 / 3 AC 480V triphasé

Fréquence nominale 50/60Hz

Plage de fonctionnement (sans commutati.)
3AC 380V... 500V ± 10% / 47..63Hz
3,12A ... 2,25A

Conducteur neutre: pas autorise

Tenue aux surtensions selon
DIN VDE0160, courbe W2

Rendement à pleine charge sous 400V:
typ. 86%

Limitation du courant d´appel:
< 14 A, < 4ms

Courant d´entrée
2,8A chez 400V
2,5A chez 480V

Temps de maintien:
mini.3ms pour U_E=340V

Dati tecnici

Dati di ingresso

Tensione alternata all´entrata:
3 AC 400 / 3 AC 480V

Frequenza nominale: 50/60Hz

nom.Campo di lavoro: (senza ommutazione)
3AC 380V... 500V ± 10% / 47..63Hz
3,12A ... 2,25A

Conduttore neutro: non consentito

Resistente a sovratensioni sec.
DIN VDE0160, curva W2

Randimento a pieno carico e 400V:
typ. 86%

Limitazione della corrente di inserzione:
< 14 A, < 4ms

Corrente di ingresso
2,8A da 400V
2,5A da 480V

Tempo ditenula:
min.3ms con U_E=340V

Datos técnicos

Magnitudes de entrada

Tensiòn alterna nominal de entrada:
3 AC 400 / 3 AC 480V trifásica

Frecuencia nominal: 50/60Hz

Margen de funcionamiento: (sin conmutación)
3AC 380V... 500V ± 10% / 47..63Hz
3,12A ... 2,25A

Neutro: no permitido

Protegido contra sobretensiones seg.
DIN VDE0160, curva W2

Rendimiento a plena carga y 400V:
typ. 86%

Limitación de corriente al conectar:
< 14 A, < 4ms

Corriente de entrada
2,8A en casa de 400V
2,5A en casa de 480V

Tiempo de puenteo:
min.3ms en casa de U_E=340V

Ausgangsgrößen

Ausgangsgleichspannung:
24V ±1%, SELV nach EN 60950
Mittels Potentiometer
(Gerätefrontplatte) im Bereich 24... 28V einstellbar.

Ausgangsgleichstrom:
$I_{A\ Nenn}$ =40A bei ϑ_u=60°
und 24V Klemmenspannung
Ausgangsleistung: 1kW bei $\vartheta_u \leq 60°$
und $U_A \geq 25$ V

Welligkeit der Ausgangsspannung:
<150mVpp Schaltspitzen (<20MHz)
<50mVpp Welligkeit (200kHz) bei 24V/40A

Output variables

DC output voltage:
24V ±1%, SELV in accordance with EN 60950
Adjustable with potentiometer
(unit front panel) within the range 24 .. 28V.

DC output current:
$I_{A\ Nenn}$ = 40A at ϑ_u=60°
and 24V across terminals
Output power: 1 kW $\vartheta_u \leq 60°$ (140°F)
(1.34 hp) and $U_A \geq 25$ V

Permissible ripple of output voltage:
<150mVpp voltage peaks (<20MHz)
<50mVpp ripple (200kHz) at 24V/ 40A

Grandeurs de sortie

Tension continue de sortie:
24V ±1%, SELV selon EN 60950
Réglable par potentiomètre
(en face avant de l´alimentation) dans la plage de 24 ... 28V.

Courant continu de sortie:
$I_{A\ Nenn}$ =40A pour ϑ_u=60°
et tension aux bornes 24V
Puissance délivrée: 1 kW $\vartheta_u \leq 60°$ et
pour $U_A \geq 25$ V

Ondulation de la tension de sortie:
<150mV càc pour pointes de tension (<20Mhz)
<50mVc à c pour ondulations (200kHz) sous 24V/ 40A

Dati di uscita

Tensione in corrente continua di uscita:
24V ±1%, SELV secondo EN 60950
regolabile tramite potenziometro
(lato frontale dell´apparecchio) nel campo 24... 28V

Corrente continua all´uscita:
$I_{A\ Nenn}$ =40A con ϑ_u=60°
e tensione morsetti 24V
Potenza di uscita: 1 kW con $\vartheta_u \leq 60°$ e
$U_A \geq 25$ V

Ondulazione della tensione d´uscita:
<150mVpp picco di comm. (<20MHz)
<50mVpp ondulazione (200kHz) con 24V/ 40A

Variables de salida

Tensión continua de salida:
24V ±1% SELV nach EN 60950, Ajustable mediante potenciómetro (lado inferior del equipo) en el margen 24...28V.

Corriente continua des salida:
$I_{A\ Nenn}$ =40A con ϑ_u=60°
y 24V de tensión en bornes
Potencia de salida: 1 kW $\vartheta_u \leq 60°$ y
$U_A \geq 25$ V

Rizado de la tensión de salida:
<150mVpp p. picos de tension (<20Mhz)
<50mVpp para rizado (200kHz) a 24V/ 40A

Schutz- und Überwachungs-funktionen

Strombegrenzung: 1,05 - 1,2 $I_{A\ Nenn}$

Verhalten im Kurzschlußfall:
Strombegrenzung
U-I-Kennlinie bis U_A <10V, typ. 8V

danach foldback auf ca. 30 A

Eingangsspannungsüberwachung:

- periodische Überschreitung eines Scheitelwertes von 820V kann zu Abschaltung führen
- Nach ca. 3 sec. automatischer Neustart

eingebaute Sicherung: keine

Aus Sicherheitsgründen ist die Netzzuleitung mit dem 3-poligen Motorschutzschalter SIEMENS Typ 3VU1300-OMJ00 ,3RV1021-1DA10 oder 3RV1011-1DA10 abzusichern.

Einstellung des thermischen Überstromauslösers:
3A für U_E = 400V
2,7A für U_E = 480 V

Protection and monitoring functions

Current limiting: 1.05 – 1.2 $I_{A\ Nenn}$

Response to short-circuits:
Current limiting
U-I characteristic curve to U_A<10V, typical 8V
then foldback to approx. 30 A

Input voltage monitoring:

- Periodic overshooting of a peak value of 820V can lead to interruption
- Automatic restart after approx. 3 sec.

Built-in fuse: none

For reasons of safety, the mains feeder must be protected by the SIEMENS 3-pole motor circuit-breaker, type 3VU1300-OMJ00 3RV1021-1DA10 or 3RV1011-1DA10.

Setting of thermally delayed overcurrent release: 3A for U_E = 400V
2.7A for U_E = 480 V

Fonctions de protection et de surveillance

Limitation du courant: 1,05 - 1,2 $I_{A\ Nenn}$

Comportement sur court-circuit:
limitation de courant
caractéristique U/I jusqu´a U_S<10V, typ. 8V,
ensuite maintien á 30 A env.

Surveillánce de la tension el´entreé:
- le dépassement périodique d'une valeur de crête de 820V peut entraîner une coupure
- redémarrage automatique après environ 3 sec.

Fusible incorporé: néant

Pour des raisons de sécurité, le câble d´alimentation réseau doit être protégé par un disjoncteur moteur tripolaire SIEMENS type 3VU1300-OMJ00 ,3RV1021-1DA10 ou 3RV1011-1DA10 .

Réglage du déclencheur thermique:
3A pour U_E = 400V
2,7A pour U_E = 480 V

Funzioni di protezione e di controllo

Limit. di corrente: 1,05 - 1,2 $I_{A\ Nenn}$

Comportamento in caso di corto circuito:
limitazione di corrente
caratteristica U/I fino a U_A<10V, tip. 8V
succes. foldback ca. 30 A

Sorveglianza tensione d´ingresso
- Il superamento periodico di un valore di cresta di 820V può causare una disinserzione
- Riavvio automatico dopo ca. 3 sec.

Fusibile integrato: nessuno

Per motivi di sicurezza la rete di alimentazione va assicurata con un salvamotore tripolare SIEMENS tipo 3VU1300-OMJ00 , 3RV1021-1DA10 o 3RV1011-1DA10

Regolazione dello sganciatore termico di sovracorrente:
3A per U_E = 400V
2,7A per U_E = 480 V

Funciones de protección y monitoreo

Limitación de corriente: 1,05 - 1,2 $I_{A\ Nenn}$

Comportamiento en cortocircuito:
Llimitación de corriente
caractaristica U/I hasta U_S<10V, tip. 8V
desp. foldback a 30 A aprox.

Momitoreo de la tension de entrada:
- la superación periódica de un valor de cresta de 820V puede provocar una desconexión
- Después de 3 sec rearranque automático

Fusible incorporado: ninguno

Por motivos de seguriadad, el cable a la red deberá protegerse con un guardamotor tripolar SIEMENS del tipo 3VU1300-OMJ00 , 3RV1021-1DA10 o 3RV1011-1DA10.

Ajuste del disparador térmico de sobrecorriente: 3A para U_E = 400V
2,7A para U_E = 480 V

EMV	**EMC**	**CEM**	**Compattibilità elettromagnetica**	**Compatibilidad electromagnética (EMC)**
Aussendung: EN50081-2	Interference level: EN550081-2	Niveau d´émission: EN50081-2	Emissione: EN50081-2	Emisión: EN50081-2
Grenzwerte nach EN55011: Klasse A	Limit values in accordance withEN55011 Class A	Valeurs limites selon EN55011: classe A	Valore limite secondo EN55011 classe A	Valor limite según EN55011 Cl. A
Beeinflussung: EN50082-2	Interference: EN50082-2	Niveaux d´immunité: EN50082-2	Interferenza: EN50082-2	Niveles de immunidad: EN50082-2
Burst n. EN61000-4-4: Eingang: 4 kV Ausgang: 2 kV	Burst in accordance with EN61000-4-4: Input: 4 kV Output: 2 kV	Transitoires rapides, EN61000-4-4: entrée: 4 kV sortie: 2 kV	Burst sec. EN61000-4-4: ingresso: 4 kV uscita: 2 kV	Burst según EN61000-4-4: entrada: 4 kV salida: 2 kV
Surge n. EN61000-4-5: Eingang symm.: 4 kV Eingang unsymm.: 6 kV Ausgang: 0,5 kV	Surge in accordance with EN61000-4-5: Input sym.: 4 kV Input unsym.: 6 k Output: 0.5 kV	ondes de choc, EN61000-4-5: entrée sym.: 4 kV entrée asym.: 6 kV sortie: 0,5 kV	Surge sec. EN61000-4-5: ingresso sim.: 4 kV ingresso assim.: 6 kV uscita: 0,5 kV	Surge según EN61000-4-5: entrada sim.: 4 kV entrada asim.: 6 kV salida: 0,5 kV
ESD n. EN61000-4-2: 8kV Kontaktentladung 15kV Luftentladung	ESD in accordance with EN61000-4-2: 8kV contact discharge 15kV air discharge	Décharges électrostatiques, EN61000-4-2: 8kV au contact 15kV dans l´air	ESD sec. EN61000-4-2: 8kV a´contatto 15kV in aria	Componentes sensibles a las cargas electroestáticas según EN61000-4-2: 8kV descarga en contactos 15kV descarga al aire
HF-Feld nach EN 61000-4-3 30V/m DIN EN V50204: 10V/m HF-Bestromung nach DIN EN V 50141: 10V eff.	HF field in accordance with EN 61000-4-3: 30V/m DIN EN V50204: 10V/m HF field in accordance with DIN EN V50141: 10V eff.	Champ rayonné HF selon EN 61000-4-3: 30 V/m selon DIN EN V50204: 10 V/m Injection de courant HF selon DIN EN V50141: 10 V ff.	Campo HF secondo EN 61000-4-3: 30 V/m secondo DIN EN V50204: 10 V/m Flusso di corrente secondo DIN EN V50141: 10 V ff.	Campo radiado AF según EN 61000-4-3: 30 V/m según DIN EN V50204: 10 V/m Injección de corriente AF según DIN EN V50141: 10 V ef.

Hinweis auf Betriebseinschränkung im Sinne des Gesetzes über elektromagnetische Verträglichkeit von Geräten (EMVG) der Bundesrepublik Deutschland vom 18.09.98:

Reference to restrictions in compliance with the national EMC act of the Federal Republic of Germany of September 18. 1998:

Dieses Produkt erfüllt hinsichtlich der elektromagnetischen Verträglichkeit die Standards EN50081-2 (Störaussendung Industriebereich) sowie EN50082-2 (Störfestigkeit Industriebereich).

With regard to electromagnetic compatibility, this product complies with standards EN50081-2 (emitted interference, industrial environment) and EN50082-2 (interference immunity industrial environment).

Dieses Produkt ist hinsichtlich der Störaussendung ohne zusätzliche Maßnahmen nicht für den Einsatz im Wohnbereich geeignet.

With regard to emitted interference, this product is – without additional measures – not suitable for applications in a residential environment.

In Zweifelsfällen gilt der deutsche Text

The German text applies in cases of doubt

En cas de doute, le texte allemand fait foi

In caso di differenze fa fede il testo tedesco

En caso de differencias de interpretación rige siempre el texto alemán